高岡地区中学校交流大会　ハンドボール競技実施要項【男子】

現地集合　8：30
○持ち物
・ユニフォーム２着
・インシューズ
・両面テープ　など
・昼食、水筒
・着替え、タオル
・ノート、筆記用具
・健康チェックシート

1　期日　　令和２年７月２５日（土）

2　日程　　１０：００　～　１６：００

3　会場　　射水市大門総合体育館
　　射水市二口３１２４

4　実施内容　（ガイドライン含む）

競技方法　　５チームのトーナメント戦
競技時間　　２０分(前半)-１０分(休憩)-２０分(後半)
順位決定方法　①勝ち点（勝ち２点　分け１点　負け０点）②得失点　③総得点

８：４０　　開場（荷物は２Ｆに置いてください。）
９：１０～　９：２０　会場準備

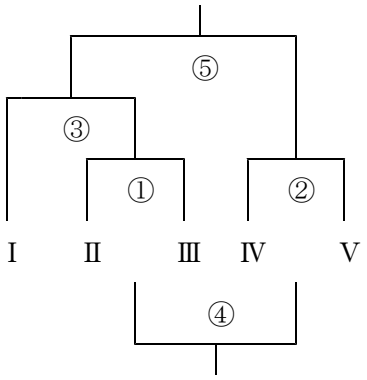

① 10:00 ～ 10:50　高岡西部中　対　芳野中
② 11:00 ～ 11:50　高陵中　対　大門中
③ 12:00 ～ 12:50　志貴野中　対　①勝ち
　13:00 ～ 13:50　昼　食
④ 14:00 ～ 14:50　①負け　対　②負け
⑤ 15:00 ～ 15:50　②勝ち　対　③勝ち
　16:00　後かたづけ・解散

Ⅰ…志貴野中　Ⅱ…高岡西部中　Ⅲ…芳野中

Ⅳ…高陵中　Ⅴ…大門中

感染症対策
①参加校の顧問、外部指導者、生徒は当日の朝、必ず検温し、健康チェック表を大会本部に提出する。
②競技中のマスク着用は不要であるが、受付や着替えなど、スポーツを行っていない間や、特に会話するときにはマスクを着用する。
③感染予防対策を優先し、試合に支障がない開会式や表彰式を省略する。
④試合前後の手洗いと手指の消毒を徹底する。
⑤試合中は以下のことに留意する
・感染防止、危険防止の観点を踏まえ、接触行為の軽減を意識する。
・タオルやウェア、飲料の共用はしない。
・手でシューズの裏を拭くことはしない。
・握手やタッチなど、身体を接触させる挨拶は行わない。
⑥試合中の応援は禁止とする。
⑦保護者の観覧は、登録メンバーにつき１名とし、許可書を発行して対応する。観覧者は観覧後に消毒する。
⑧大会後、会場や使用した用具・器具は、消毒する。
⑨熱中症予防のために、こまめに水分補給や休憩の時間を確保する。

5　申し込み
提出先　　高岡市立芳野中学校　椿原雅史　（tsubakihara-masashi@tym.ed.jp）

締切　　７月１３（月）
※データをメール添付で送信し、公印のある原本は当日持参する。

6　救急病院　　真生会富山病院
射水市下若 89-10　TEL 0766-52-2156

7　申込書　　裏面参照

＜事務担当＞
高岡市中学校体育連盟
ハンドボール競技主任
椿原　雅史
芳野中学校
ＴＥＬ：２３－０７１８