令和3年度　第74回富山県民体育大会ハンドボール競技組合せ

［二部　中学男子］

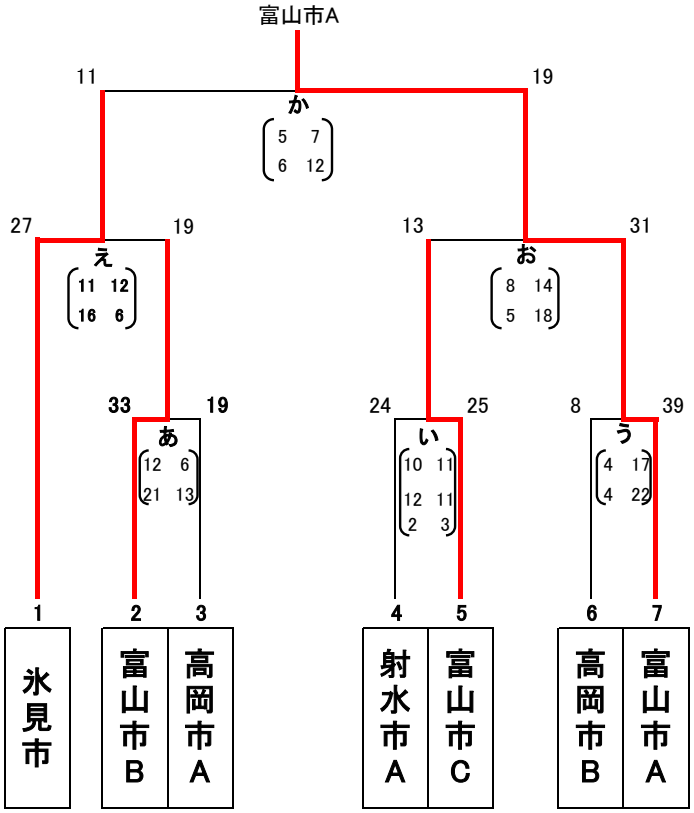

令和3年7月24日（土） 射水市アルビス総合体育センター （20分－10分－20分） ﾀｲﾑｱｳﾄ2回・延長戦なし　同点時7MTC5人		
	8:00～　8:30	準備
1	9:15～10:05	う
2	10:20～11:10	い
3	11:25～12:15	あ
4	12:30～13:20	お
5	13:35～14:25	え
6	15:15～16:05	か
	16:05～	片付け

［二部　中学女子］

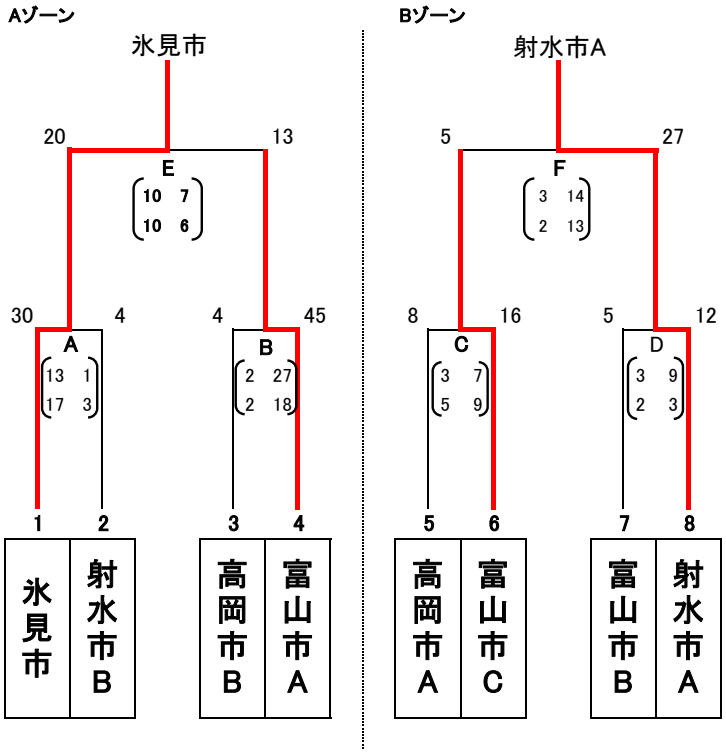

令和3年7月24日（土） 射水市アルビス総合体育センター （20分－10分－20分） ﾀｲﾑｱｳﾄ2回・延長戦なし　同点時7MTC5人		
	8:00～　8:30	準備
1	9:15～10:05	C
2	10:20～11:10	D
3	11:25～12:15	B
4	12:30～13:20	A
5	13:35～14:25	F
6	15:15～16:05	E
	16:05～	片付け