令和3年度　第26回富山県小学生ハンドボール選手権大会　試合結果

（男子）

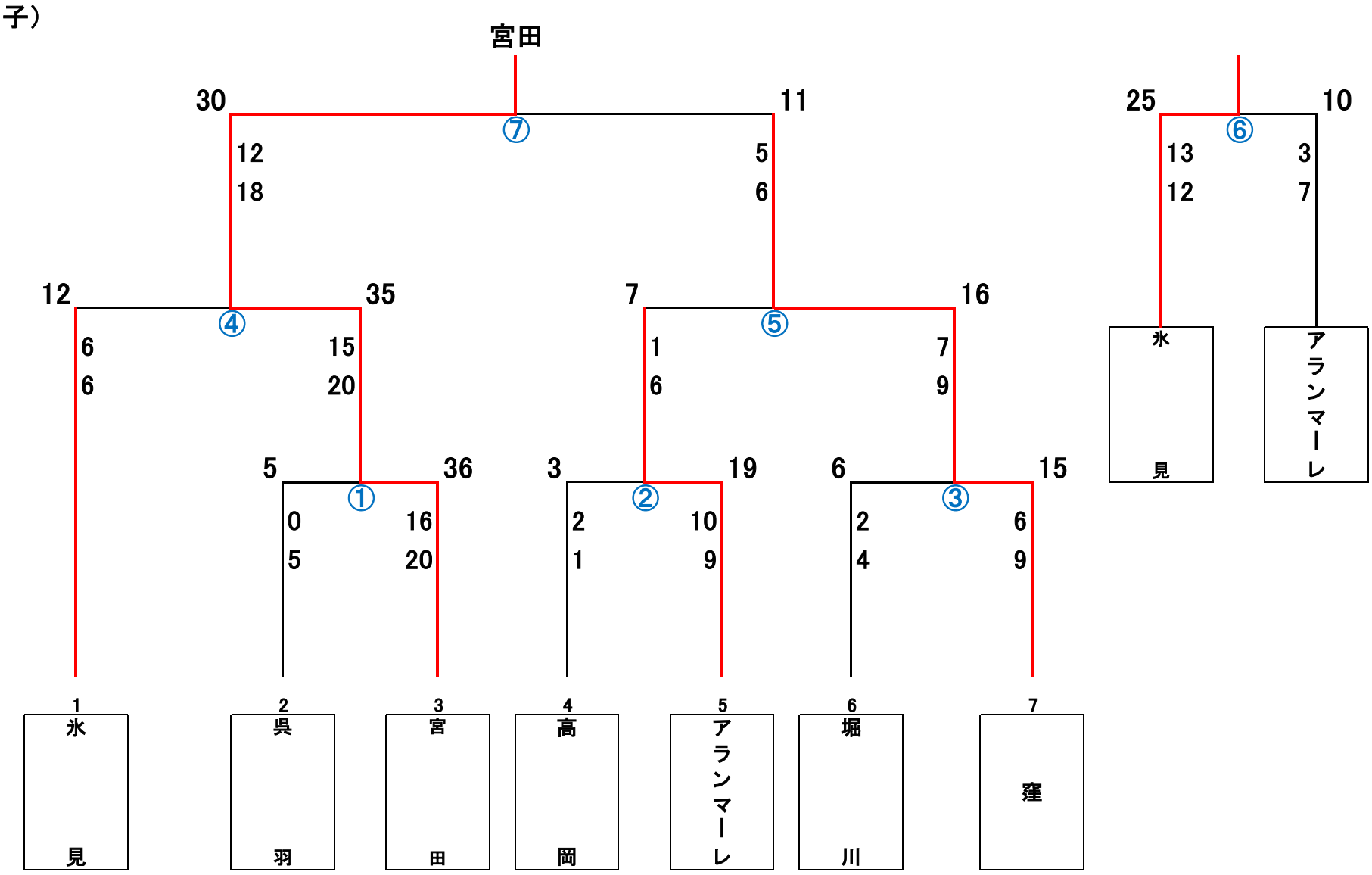
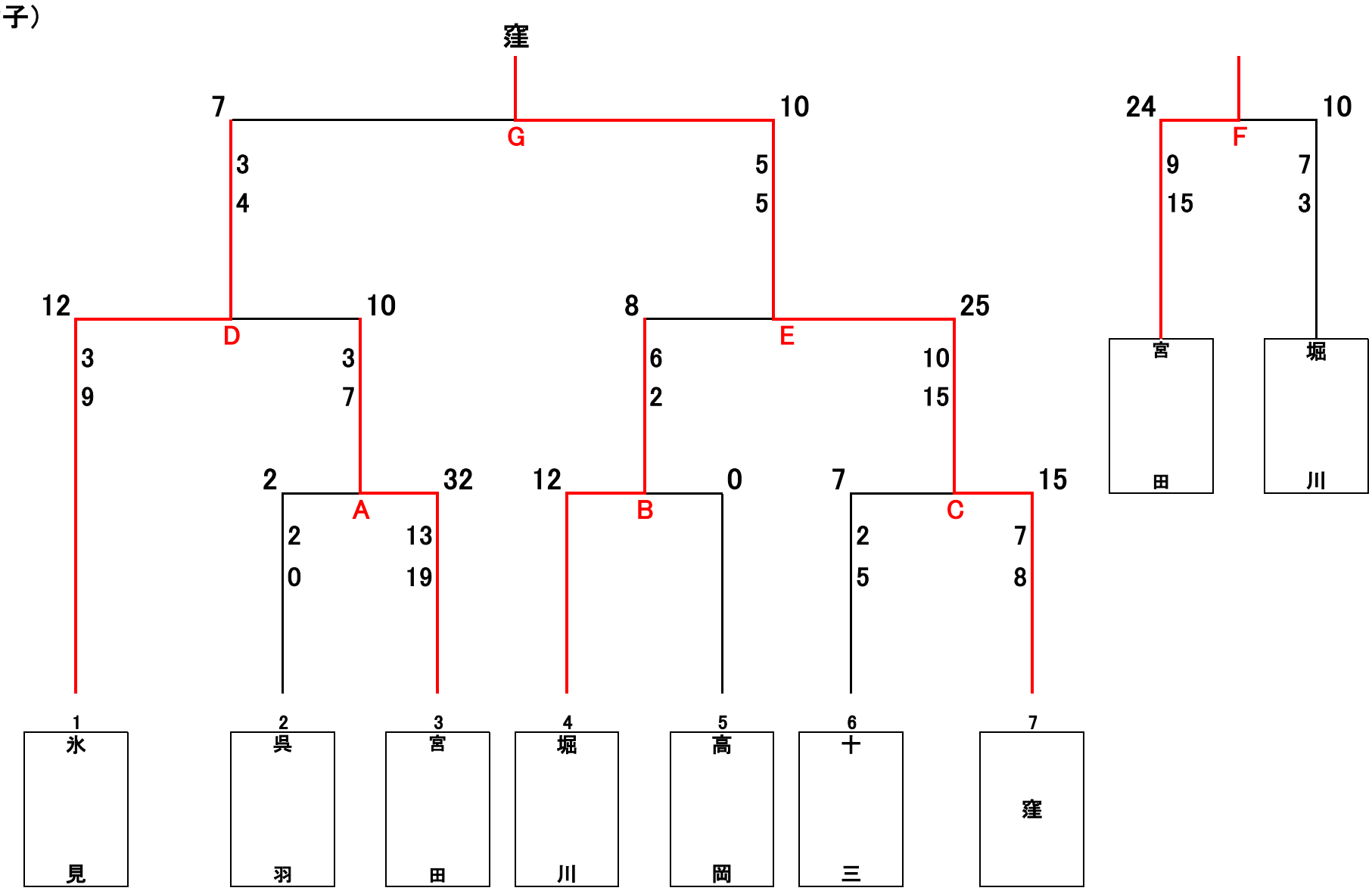
（女子）