令和４年度 富山県高等学校春季大会ハンドボール競技
兼第74回富山県高等学校春季ハンドボール選手権大会

組　合　せ

【男子の部】

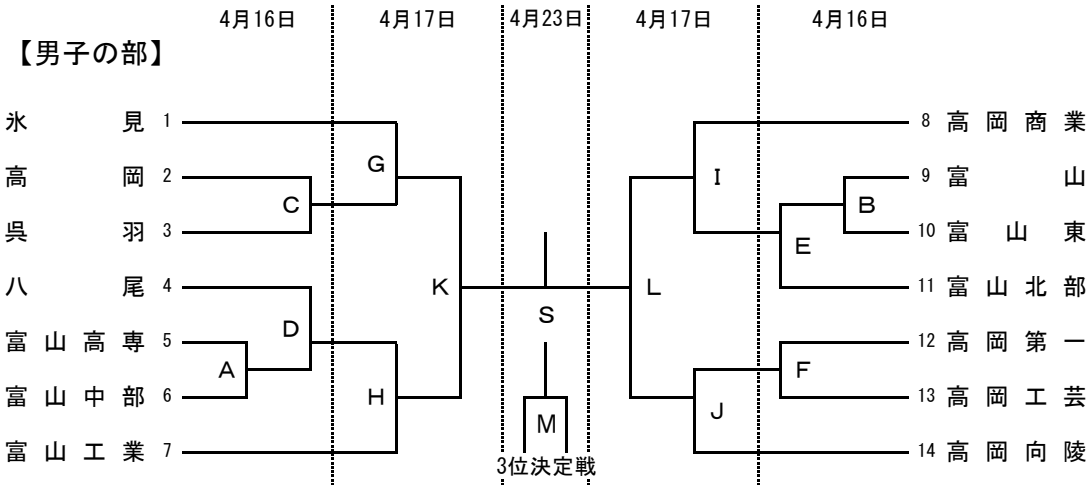

【女子の部】

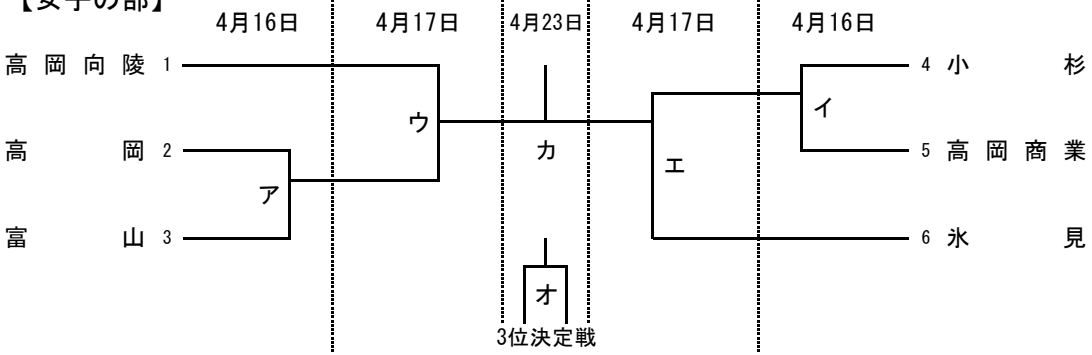

■備考■　①会場開館時刻　富山県総合体育センター 8:30
氷見市ふれあい 8:30
八尾スポーツアリーナ 8:50
②八尾スポーツアリーナは下足での観覧不可

※開会式・閉会式は行いません

◆競技日程◆

日程			時間 ＼ 会場	富山県総合体育センター 大アリーナ	富山県総合体育センター 中アリーナ
4/16（土）	第１日	1	10:00 ～ 11:00	A	B
		2	11:15 ～ 12:15	ア	イ
		3	12:30 ～ 13:30	C	F
		4	13:45 ～ 14:45	D	E
		5	15:00 ～ 16:00		

日程			時間 ＼ 会場	氷見市ふれあいスポーツセンター Ａコート（ﾒｲﾝｱﾘｰﾅ・ｴﾝﾄﾗﾝｽ側）	氷見市ふれあいスポーツセンター Ｂコート（ﾒｲﾝｱﾘｰﾅ・奥側）
4/17（日）	第２日	1	10:00 ～ 11:00	G	H
		2	11:15 ～ 12:15	I	J
		3	12:30 ～ 13:30	ウ	エ
		4	14:00 ～ 15:00	K	L
		5			

日程			時間 ＼ 会場	富山市八尾スポーツアリーナ
4/23（土）	第３日	1	10:00 ～ 11:00	M（男子3位決定戦）
		2	11:15 ～ 12:15	オ（女子3位決定戦）
		3	12:30 ～ 13:30	S（男子決勝）
		4	13:45 ～ 14:45	カ（女子決勝）

◆競技時間◆

	規定時間 前半	規定時間 休憩	規定時間 後半	第１延長戦 休憩	第１延長戦 前半	第１延長戦 休憩	第１延長戦 後半	第２延長戦 休憩	第２延長戦 前半	第２延長戦 休憩	第２延長戦 後半	備考
全日程	25	10	25	5	5	1	5					7mTC

※7MTCは、5人ずつでの代表戦で行い、決しない場合は、代表1人ずつによるサドンデスを行う。

◆競技使用球◆

大会名	春季大会		総合体育大会		秋季大会		新人大会		備考
種別	男子	女子	男子	女子	男子	女子	男子	女子	
第１日使用球	ミカサ	モルテン	モルテン	ミカサ	モルテン	ミカサ	ミカサ	モルテン	第２日以降は、男女を入れ替えて使用する。