令和4年度 富山県高等学校秋季大会ハンドボール競技
兼第62回富山県高等学校秋季ハンドボール選手権大会

《期　日》 令和4年9月17日(土)、18日（日）、19日（祝月）
《会　場》 氷見市ふれあいスポーツセンター(9/17)
富山県総合体育センター(9/18)
富山市総合体育館（9/19）

［男子の部］

氷見高等学校

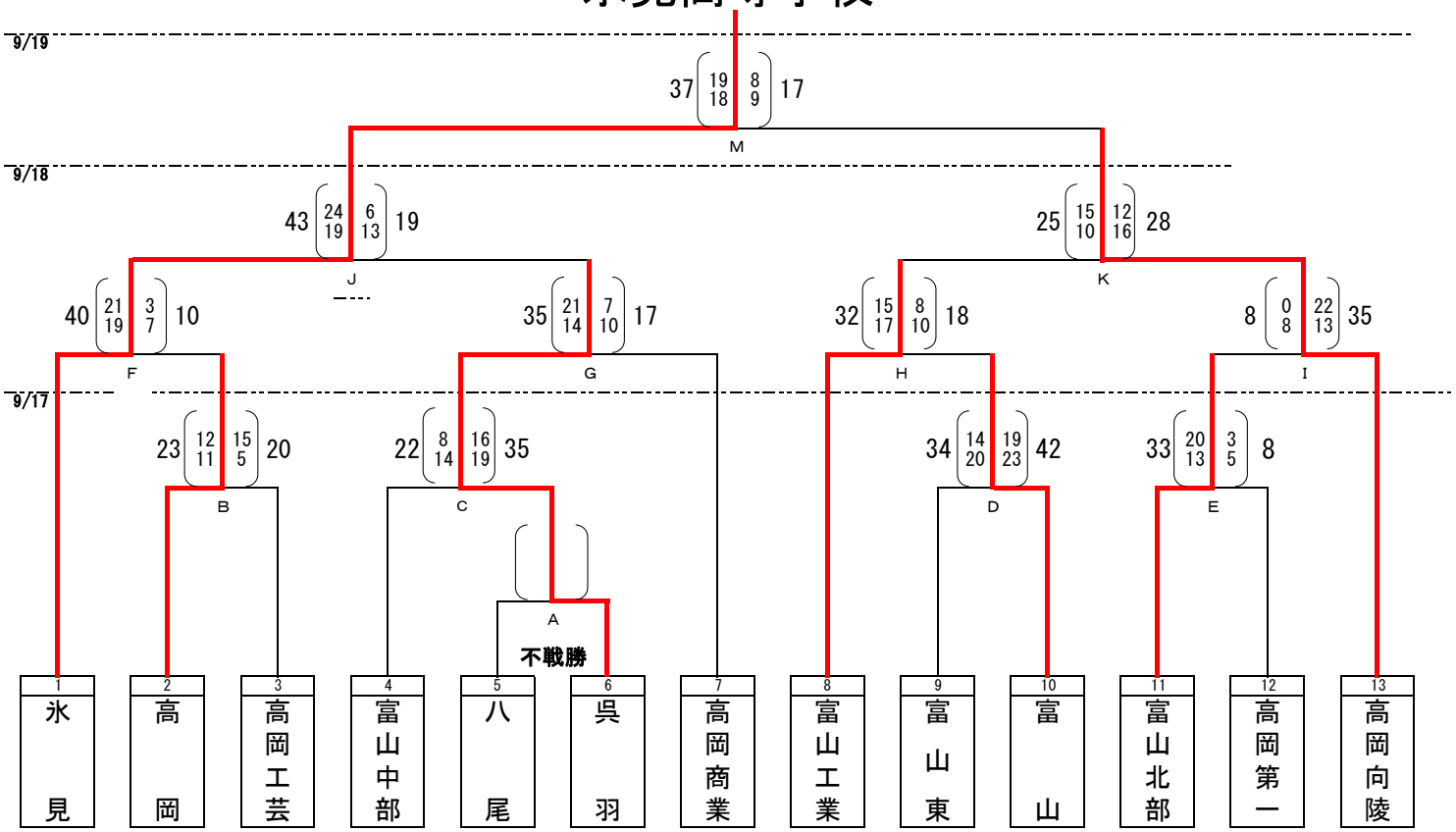

［女子の部］

氷見高等学校

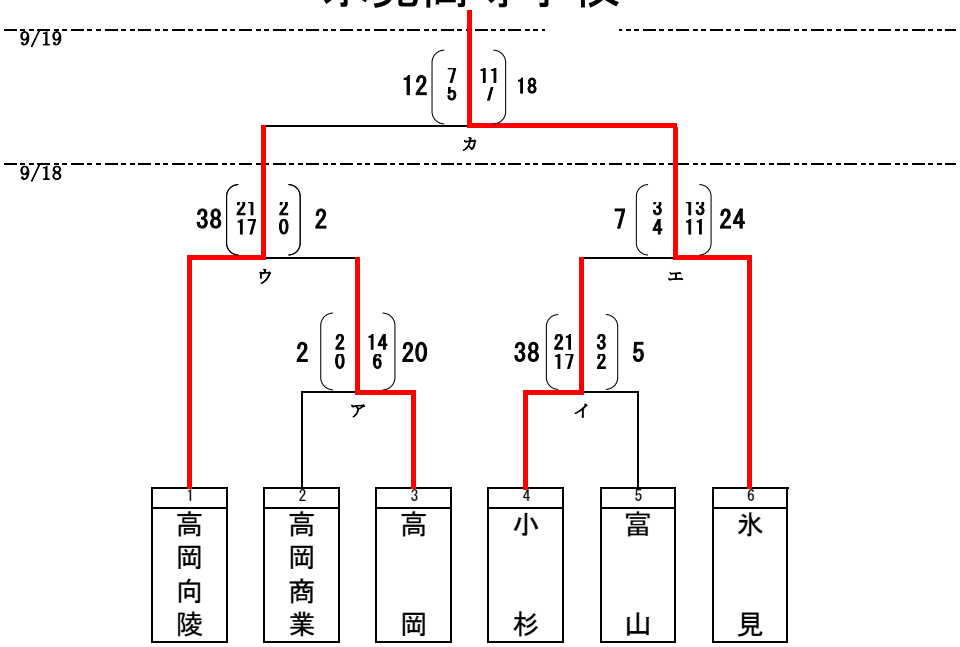

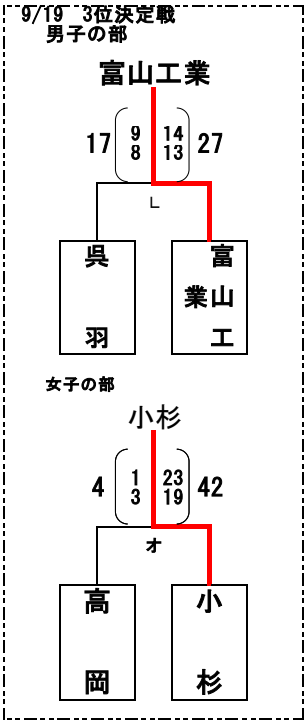

令和4年度 富山県高等学校秋季大会ハンドボール競技

男子

9月17日（土）　氷見市ふれあいスポーツセンター

1回戦

A	八尾	0	呉羽 不戦勝	0	**呉羽**								

2回戦

B	**高岡**	23	12 − 15 11 − 5	20	高岡工芸	C	富山中部	22	8 − 16 14 − 19	35	呉羽		
D	富山東	34	14 − 19 20 − 23	42	**富山**	E	**富山北部**	33	20 − 3 13 − 5	8	高岡第一		

9月18日（日）　富山県総合体育センター

男子

3回戦

F	氷見	40	21 − 3 19 − 7	10	高岡	G	呉羽	35	21 − 7 14 − 10	17	高岡商業		
H	富山工業	32	15 − 8 17 − 10	18	富山	I	富山北部	8	0 − 22 8 − 13	35	高岡向陵		

準決勝

J	氷見	43	24 − 6 19 − 13	19	呉羽	K	富山工業	25	15 − 12 10 − 16	28	高岡向陵		

女子

1回戦

ア	高岡商業	2	2 − 14 0 − 6	20	高岡	イ	小杉	38	21 − 3 17 − 2	5	富山		

準決勝

ウ	高岡向陵	38	21 − 2 17 − 0	2	高岡	エ	小杉	7	3 − 13 4 − 11	24	氷見		

9月19日（月祝）　富山市総合体育館

男子

			決勝						3決				
M	氷見	37	19 − 8 18 − 9	17	高岡向陵	L	呉羽	17	9 − 14 8 − 13	27	富山工業		

女子

			決勝						3決				
カ	高岡向陵	12	7 − 11 5 − 7	18	氷見	オ	高岡	4	1 − 23 3 − 19	42	小杉		

富山県高体連ハンドボール専門部