令和５年度 富山県高等学校秋季大会ハンドボール競技
兼第63回富山県高等学校秋季ハンドボール選手権大会

組　合　せ

【男子の部】

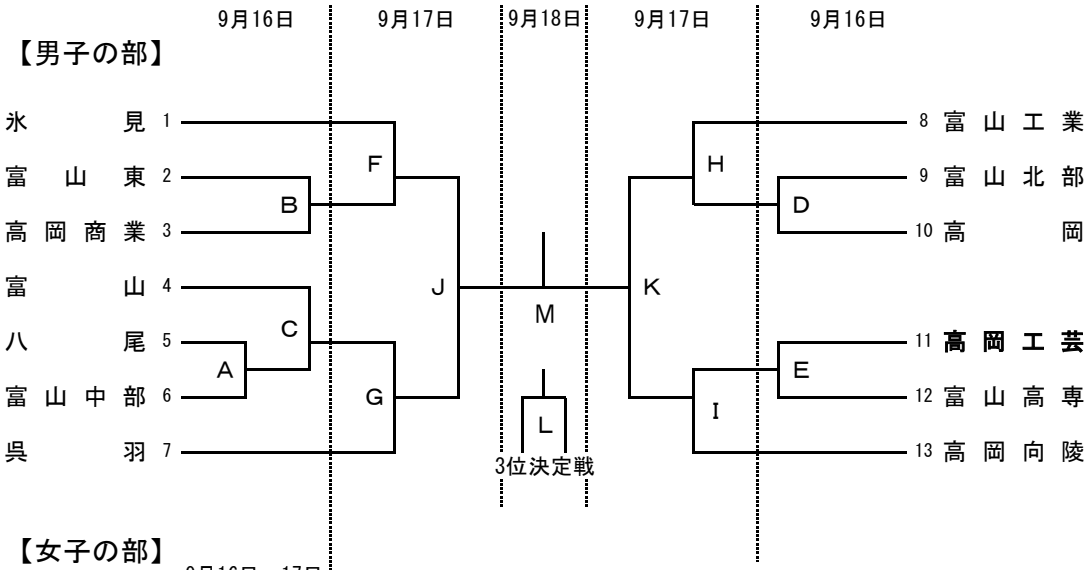

【女子の部】

9月16日・17日
予選リーグ

	学校名	A	B	C	勝点	順位
A	小杉		ア	ウ		
B	富山			イ		
C	高岡商業					

9月17日・18日
決勝リーグ

	学校名	A	B	C	勝点	順位
A	高岡向陵		カ	エ		
B	氷見			オ		
C	予選リーグ1位					

※開会式・閉会式は行いません

◆競技日程◆

日程			会場 / 時間	富山県総合体育センター Aコート（大アリーナ）	富山県総合体育センター Bコート（中アリーナ）
9/16（土）	第１日	1	10:00 ～ 11:00	A	ア
		2	11:15 ～ 12:15	D	E
		3	12:30 ～ 13:30	B	
		4	13:45 ～ 14:45	C	イ

日程			会場 / 時間	富山県総合体育センター Aコート（大アリーナ）	富山県総合体育センター Bコート（中アリーナ）
9/17（日）	第２日	1	10:00 ～ 11:00	ウ	
		2	11:15 ～ 12:15	F	G
		3	12:30 ～ 13:30	H	I
		4	13:45 ～ 14:45	エ	
		5	15:15 ～ 16:15	J	K

日程			会場 / 時間	富山県総合体育センター Aコート（大アリーナ）	富山県総合体育センター Bコート（中アリーナ）
9/18（月）	第３日	1	10:00 ～ 11:00	オ	
		2	11:15 ～ 12:15	L（男子3位決定戦）	
		3	12:30 ～ 13:30	M（男子決勝）	
		4	13:45 ～ 14:45	カ	

◆競技時間◆

	規定時間			第１延長戦				第２延長戦				備考
	前半	休憩	後半	休憩	前半	休憩	後半	休憩	前半	休憩	後半	
全日程	25	10	25	5	5	1	5					7mTC

※7MTCは、5人ずつでの代表戦で行い、決しない場合は、代表1人ずつによるサドンデスを行う。

◆競技使用球◆

大会名	春季大会		総合体育大会		秋季大会		新人大会		備考
種別	男子	女子	男子	女子	男子	女子	男子	女子	
第１日使用球	ミカサ	モルテン	モルテン	ミカサ	モルテン	ミカサ	ミカサ	モルテン	第２日以降は、男女を入れ替えて使用する。

備考　　会場開館時刻　　8:30