# 令和５年度富山県高等学校新人大会ハンドボール競技
## 第47回全国高等学校ハンドボール選抜大会県予選会

## 組　合　せ

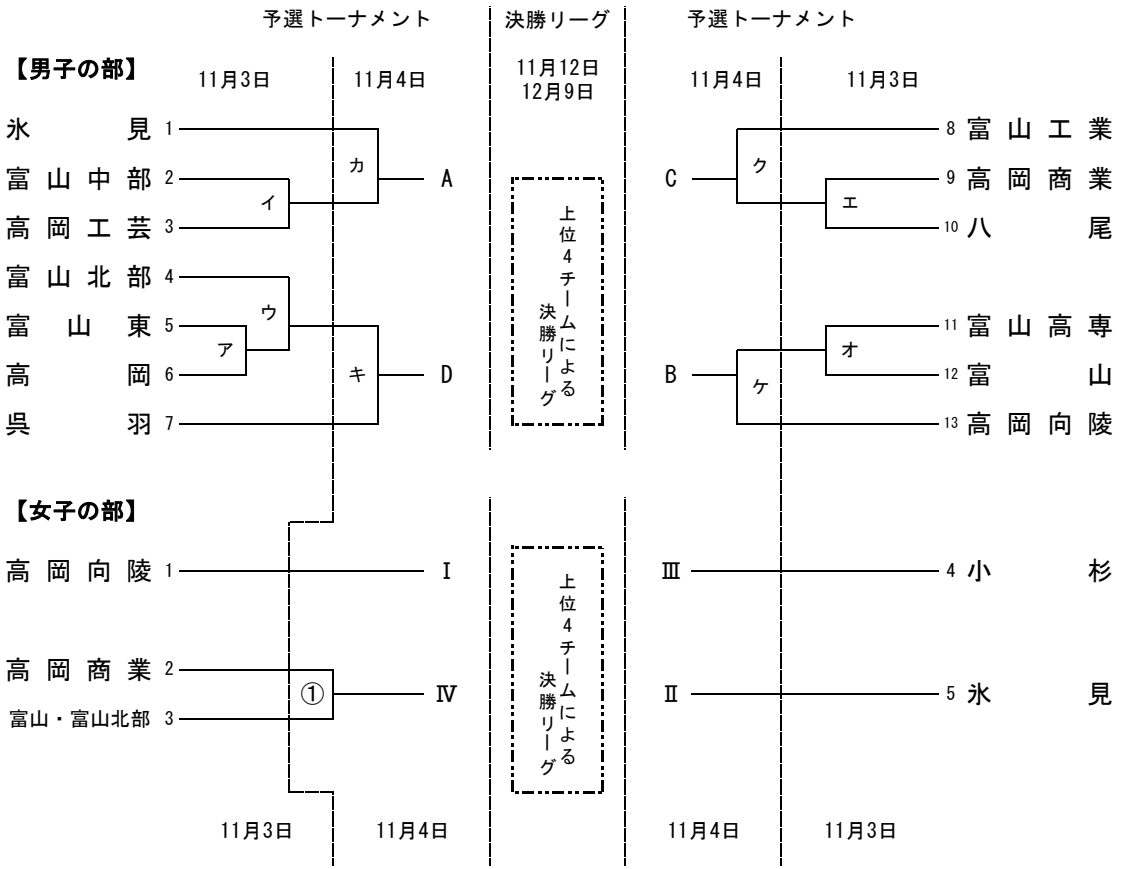


### ◆競技日程◆

| 日程 | | 会場 / 時間 | 八尾スポーツアリーナ |
|---|---|---|---|
| 第１日 11月3日(金) | 1 | 10:00 ～ 11:00 | ア |
| | 2 | 11:20 ～ 12:20 | イ |
| | 3 | 12:40 ～ 13:40 | エ |
| | 4 | 14:00 ～ 15:00 | ウ |
| | 5 | 15:20 ～ 16:20 | オ |

| 日程 | | 会場 / 時間 | 八尾スポーツアリーナ |
|---|---|---|---|
| 第２日 11月4日(土) | 1 | 10:00 ～ 11:00 | ① |
| | 2 | 11:20 ～ 12:20 | カ |
| | 3 | 12:40 ～ 13:40 | キ |
| | 4 | 14:00 ～ 15:00 | ク |
| | 5 | 15:20 ～ 16:20 | ケ |

| 日程 | | 会場 / 時間 | 氷見市ふれあいスポーツセンター Ａコート (ﾒｲﾝｱﾘｰﾅ・ｴﾝﾄﾗﾝｽ側) | 氷見市ふれあいスポーツセンター Ｂコート (ﾒｲﾝｱﾘｰﾅ・奥側) |
|---|---|---|---|---|
| 第３日 11月12日(日) | 1 | 10:00 ～ 11:00 | ② | ③ |
| | 2 | 11:20 ～ 12:20 | サ | シ |
| | | (30分) | | |
| | 3 | 12:50 ～ 13:50 | ④ | ⑤ |
| | 4 | 14:10 ～ 15:10 | ス | セ |

| 日程 | | 会場 / 時間 | 氷見市ふれあいスポーツセンター メインアリーナ |
|---|---|---|---|
| 第４日 12月9日(土) | 1 | 10:00 ～ 11:00 | ⑥ |
| | 2 | 11:20 ～ 12:20 | ソ |
| | 3 | 12:40 ～ 13:40 | ⑦ |
| | 4 | 14:00 ～ 15:00 | タ |
| | | 最終戦 終了直後 | 表　彰　式 |

### ◆競技時間◆

| | 規定時間 前半 | 規定時間 休憩 | 規定時間 後半 | 第１延長戦 休憩 | 第１延長戦 前半 | 第１延長戦 休憩 | 第１延長戦 後半 | 第２延長戦 休憩 | 第２延長戦 前半 | 第２延長戦 休憩 | 第２延長戦 後半 | 備考 |
|---|---|---|---|---|---|---|---|---|---|---|---|---|
| 予選トーナメント | 25 | 10 | 25 | 5 | 5 | 1 | 5 | | | | | 7mTC |
| 決勝リーグ | 25 | 10 | 25 | | | | | | | | | |

※7MTCは、5名方式により実施する。1回目で決しない場合は、2回目以降をサドンデス方式で行う。

| 種　別 | 男子 | 女子 | 男子 | 女子 | 男子 | 女子 | 男子 | 女子 | 第２日以降は、男女を入れ替えて使用する。 |
|---|---|---|---|---|---|---|---|---|---|
| 第１日使用球 | ミカサ | モルテン | モルテン | ミカサ | モルテン | ミカサ | ミカサ | モルテン | |

**備考**　会場開館時刻　９：００　(3日目からは８：３０開館)
開始式　１１月３日(金)　９：５０　八尾スポーツアリーナ
試合番号アの該当チーム

## 決勝リーグ

### [男子の部]

| 11月12日 | | 12月9日 | |
|---|---|---|---|
| サ | A－D | ソ | C－D |
| シ | B－C | タ | A－B |
| ス | A－C | | |
| セ | B－D | | |

| | 学校名 | A | B | C | D | 勝点 | 順位 |
|---|---|---|---|---|---|---|---|
| A | | | タ | ス | サ | | |
| B | | | | シ | セ | | |
| C | | | | | ソ | | |
| D | | | | | | | |

### [女子の部]

| 11月12日 | | 12月9日 | |
|---|---|---|---|
| ② | Ⅰ－Ⅳ | ⑥ | Ⅲ－Ⅳ |
| ③ | Ⅱ－Ⅲ | ⑦ | Ⅰ－Ⅱ |
| ④ | Ⅰ－Ⅲ | | |
| ⑤ | Ⅱ－Ⅳ | | |

| | 学校名 | Ⅰ | Ⅱ | Ⅲ | Ⅳ | 勝点 | 順位 |
|---|---|---|---|---|---|---|---|
| Ⅰ | | | ⑦ | ④ | ② | | |
| Ⅱ | | | | ③ | ⑤ | | |
| Ⅲ | | | | | ⑥ | | |
| Ⅳ | | | | | | | |