令和5年度　第76回富山県民体育大会ハンドボール競技　結果

［二部　中学男子］

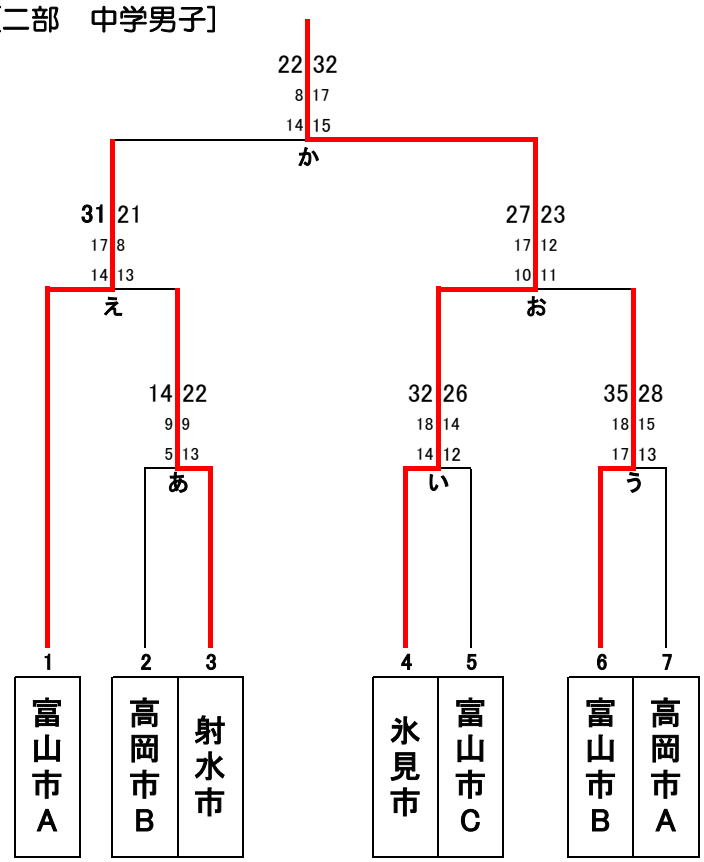

	男子結果					
あ	高岡市B	14	9 － 9 5 － 13	22	射水市
い	氷見市	32	18 － 14 14 － 12	26	富山市C
う	富山市B	35	18 － 15 17 － 13	28	高岡市A
え	富山市A	31	17 － 8 14 － 13	21	射水市
お	氷見市	27	17 － 12 10 － 11	23	富山市B
か	富山市A	22	8 － 17 14 － 15	32	氷見市

［二部　中学女子］

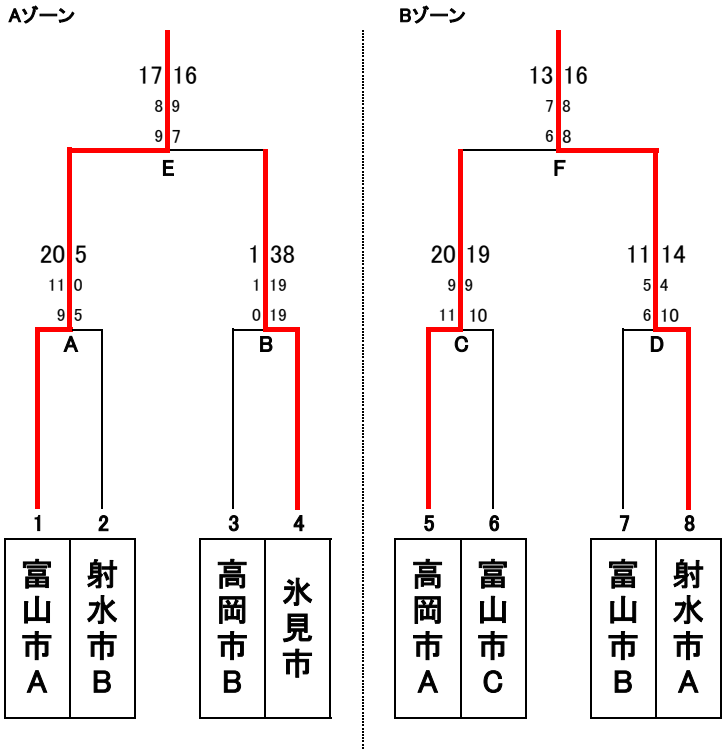

	女子結果				
A	富山市A	20	11 － 0 9 － 5	5	射水市B
B	高岡市B	1	1 － 19 0 － 19	38	氷見市
C	高岡市A	20	9 － 9 11 － 10	19	富山市C
D	富山市B	11	5 － 4 6 － 10	14	射水市A
E	富山市A	17	8 － 9 9 － 7	16	氷見市
F	高岡市A	13	7 － 8 6 － 8	16	射水市A