令和5年度　第28回富山県小学生ハンドボール選手権大会　試合結果

会場　：氷見市ふれあいスポーツセンターサブアリーナ
日時　：令和5年6月3日（土）　11日（日）

（男子）

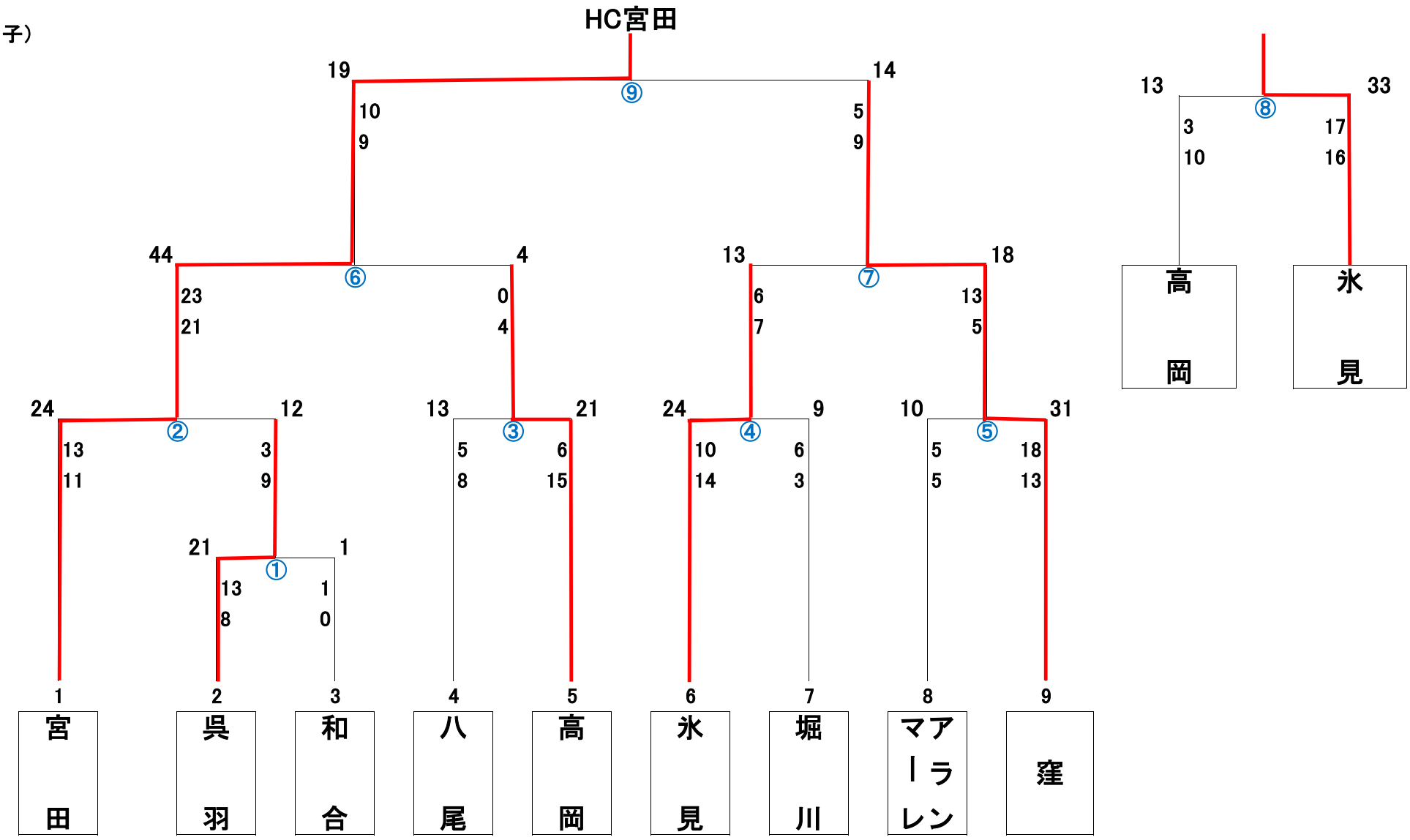
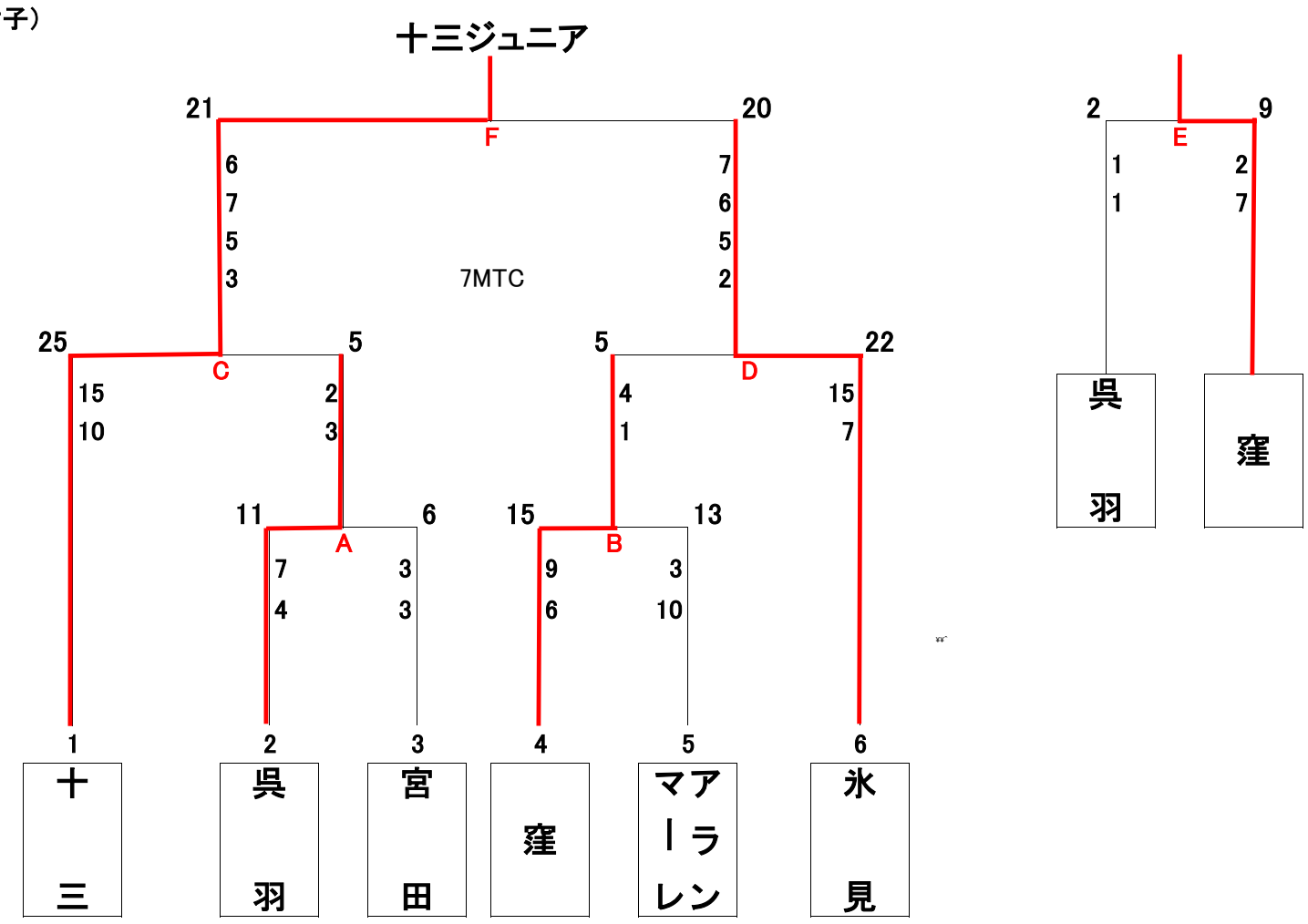
（女子）